Руководство по эксплуатации массажного стола "СМ-414Э3(01,02)"

ООО ТД "ЮКОН"

14 июля 2023 г.

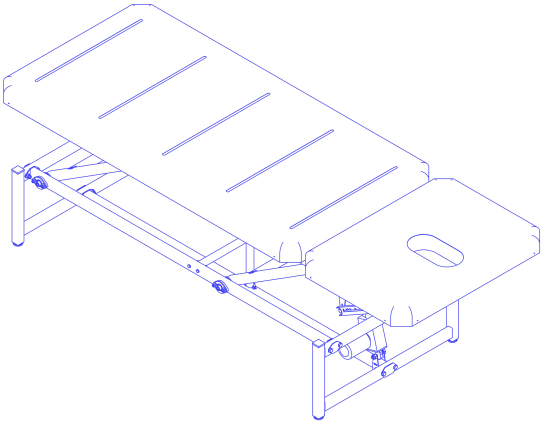

Содержание

1 Технические параметры **1**
1.1 Общие технические параметры 1
1.2 Общий вид 3

2 Общие указания по безопасности **3**

3 Специальные указания по безопасности **5**

4 Сфера использования **5**

5 Подготовка к работе и использованию **5**
5.1 Необходимый инструмент 6
5.2 Комплект поставки 6
5.3 Особенности исполнений 6
5.4 Сборка 8

6 Эксплуатация и обслуживание **13**
6.1 Допустимые статические нагрузки на массажный стол 13
6.2 Регулировка высоты ложа 14
6.3 Регулировка угла наклона подголовника 14
6.4 Регулировка положения на неровном полу . . . 14
6.5 Обслуживание 14

7 Гарантия и сервис **15**

Аннотация

Вы приобрели массажный стол серии 414. Данное руководство является универсальным для линейки массажных столов с электромеханическими регулировками. Информации в этом руководстве достаточно для того, чтобы понять как эксплуатировать массажный стол СМ-414Э3(01,02), как его собрать и как обслуживать.

1 Технические параметры

1.1 Общие технические параметры

- длина стола в разложенном состоянии 192 см;
- ширина стола 70 см;
- высота от пола до рабочей поверхности 64-84 см;
- угол наклона подголовника не более $45°$;
- напряжение питания модуля 220 В;
- частота $\sim$ 50 Гц;
- мощность 60 Вт;
- напряжение питания приводов 24 В;
- максимальная масса для подъёма электромеханическим приводом не более 120 кг;
- максимальная статическая распределенная нагрузка для СМ-414Э3 в крайнем нижнем положении не более 100 кг;
- максимальная статическая распределенная нагрузка для СМ-414Э3 в крайнем верхнем положении не более 150 кг;
- максимальная статическая распределенная нагрузка для СМ-414Э3-01 в крайнем нижнем положении не более 120 кг;
- максимальная статическая распределенная нагрузка для СМ-414Э3-01 в крайнем верхнем положении не более 180 кг;

- максимальная статическая распределенная нагрузка для СМ-414Э3-02 в крайнем нижнем положении не более 150 кг;
- максимальная статическая распределенная нагрузка для СМ-414Э3-02 в крайнем верхнем положении не более 230 кг;
- масса стола не более 65 кг.

1.2 Общий вид

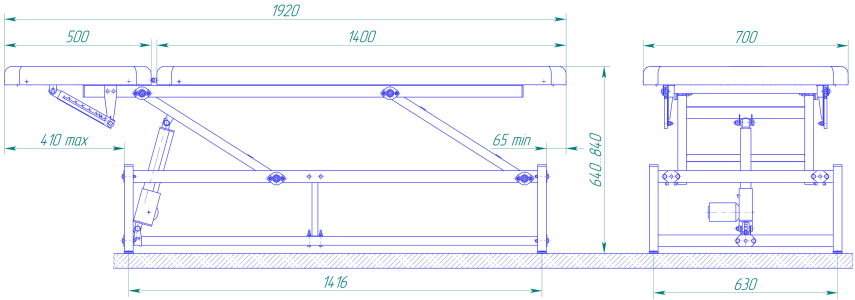

Рис. 1. Общий вид

2 Общие указания по безопасности

- используйте массажный стол только по назначению;
- перед вводом массажного стола в эксплуатацию обязательно прочитайте данную инструкцию;
- не вставайте ногами на массажный стол;
- не раскачивайте массажный стол;
- не запрыгивайте на массажный стол;
- убедитесь, что массажный стол правильно собран и готов к эксплуатации.

- каждый раз, перед включением сетевого шнура массажного стола с электромеханическим приводом в сеть, осмотрите модуль питания и сетевой шнур. При наличии повреждений модуля питания или сетевого шнура ни в коем случае не включайте его в розетку;
- модуль питания и сетевой шнур не должны попадать под воздействие высоких температур и влаги;
- не оставляйте подключенный к сети массажный без надзора;
- если вы не пользуетесь массажным столом, всегда выключайте его;
- не используйте массажный стол вблизи ёмкостей заполненных водой;
- не прикасайтесь к модулю питания влажными руками, не откручивайте модуль питания и не открывайте его крышку;
- подключайте модуль питания только к источнику переменного тока (~) с напряжением, на которое он рассчитан;
- при использовании удлинителя, убедитесь что он заземлён;
- не производите ремонт модуля питания самостоятельно, т.к. ремонт должен производиться только квалифицированными специалистами предприятия-изготовителя.

3 Специальные указания по безопасности

Специальные указания по безопасности объединены для массажных столов с электромеханическими устройствами.

- никогда не перегружайте массажный стол;
- никогда не оставляйте включенное в сеть массажный стол без внимания;
- при отсутствии необходимости использования электроприводов массажного стола, выключайте модуль питания;
- используйте электроприводы в режиме 20/80 (20% время работы, 80%время простоя).

4 Сфера использования

Массажный стол «СМ-414Э3(01,02)» предназначен для использования в качестве места комфортного размещения человека во время проведения некоторых косметологических процедур, массажа и отдыха. Производитель не несёт ответственности за ущерб, возникший в результате неправильного или непредусмотренного настоящей инструкцией использования.

5 Подготовка к работе и использованию

Удалите все упаковочные материалы и подготовьте необходимый для сборки инструмент. Массажный стол с электроме-

ханическим устройством регулировки высоты поставляется в частично собранном виде.

5.1 Необходимый инструмент

- ключ рожковый 10 мм - 2 шт;
- ключ рожковый 13 мм - 2 шт;
- ключ рожковый 17 мм - 2 шт;
- ключ рожковый 17 мм - 2 шт;
- ключ шестигранный 8 мм - 1 шт;
- молоток 200 г.

5.2 Комплект поставки

- стол массажный СМ-414Э3(01,02) - 1 шт;
- заглушка - 1 шт;
- подушка - 1 шт;
- руководство по эксплуатации - 1 шт;

5.3 Особенности исполнений

Все исполнения имеют одинаковые габаритные размеры и диапазоны регулировок. Исполнения различаются по способу крепления опоры передней и опоры задней к основанию стола и основанию ложа. Это влияет на грузоподъемность стола.

- СМ-414Э3 комплектуется пластиковыми корпусами подшипников (рис.2);

- СМ-414Э3-01 комплектуется сборными опорами подшипников (рис.3);
- СМ-414Э3-02 комплектуется держателями гаек (рис.4).

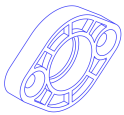

Рис. 2. Корпус подшипника

Рис. 3. Опора подшипника

Рис. 4. Держатель гайки

Каждая деталь (сборка) устанавливается на опору продольную, которая является частью основания стола.

Для СМ-414Э (рис.5)

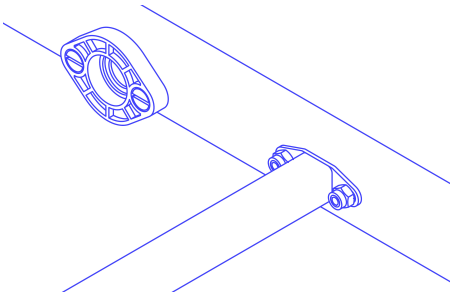

Рис. 5. Установка корпуса подшипника

Для СМ-414Э-01 (рис.6)

Для СМ-414Э-02 (рис.7)

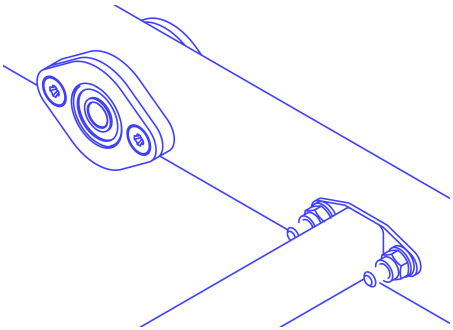

Рис. 6. Установка опоры подшипника

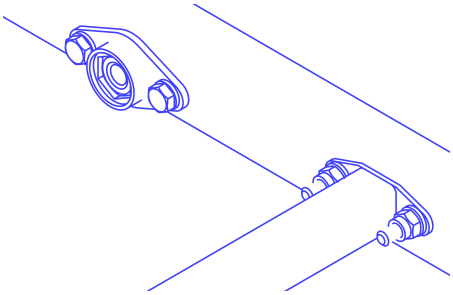

Рис. 7. Установка держателя гайки

5.4 Сборка

Освободите пространство для сборки. Рекомендуемый размер площадки не менее 2,5x1,5 м. Разместите большую и малую секции ложе покрытием вниз, работайте аккуратно, чтобы не испортить покрытие. Соедините секции, совместив петли, а затем вбейте в них пальцы (рис. 8).

Разместите сверху основание ложа таким образом, чтобы «клыки» рамы оказались возле малой секции ложа. Установите храповые механизмы, как показано на рисунке (рис.9).

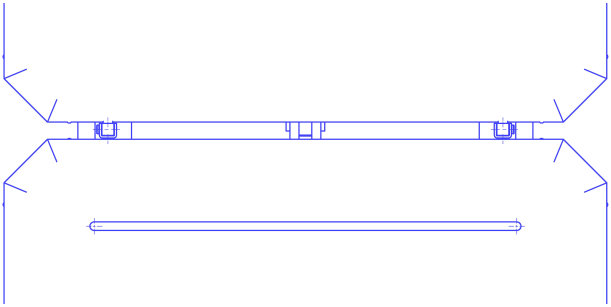

Рис. 8. Соединение секций ложе

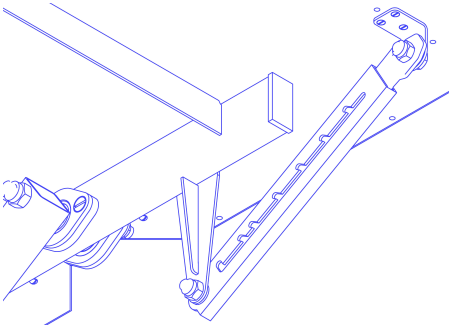

Рис. 9. Установка храповых механизмов

Выровняйте большую секцию ложа по меткам и закрепите шурупами к основанию ложа. Шурупы вкручиваются в отверстия поперечных уголков рамы (рис.10).

Установите опору переднюю (рис.11) и опору заднюю (рис.12), закрепив их к основанию ложа.

Для СМ-414Э3 это делается следующим образом. Необходимо вставить винты в отверстия, наживить гайки и вставить разрезные шайбы в зазор между стенкой трубы опоры и внутренним кольцом подшипника. Затем затянуть гайки таким образом, чтобы вылет подшипника из корпуса составлял

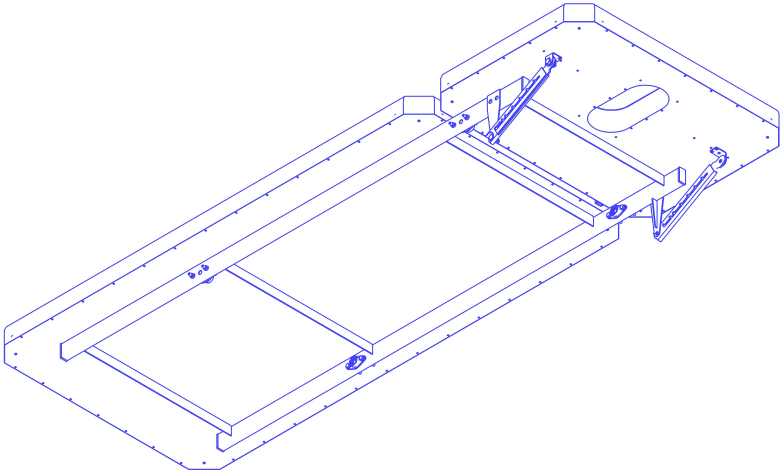

Рис. 10. Секции ложа и основание ложа в сборе

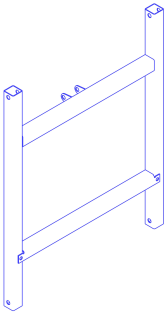

Рис. 11. Опора передняя

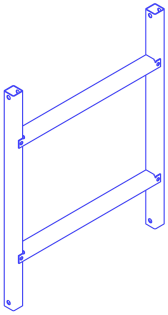

Рис. 12. Опора задняя

нее более 0,5 мм. Если вылет больше, то его необходимо выбрать дополнительными шайбами. Допускается смещение оси симметрии опоры относительно продольной оси симметрии основания ложа 4 мм.

Для СМ-414Э3-01 установка опор аналогична.

Для СМ-414Э3-02 болты вкручиваются в гайки, которые находятся в держателях гаек. Затем затягивается гайка опоры.

После установки опор можно приступать к сборке основания. Для этого установите продольные опоры (рис.13) с установленными на них корпусами (опорами, держателями), затем установите опоры поперечные (рис.15), опору актуатора (рис.14) и в последнюю очередь связь (рис.16).

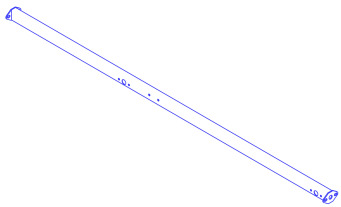

Рис. 13. Опора продольная

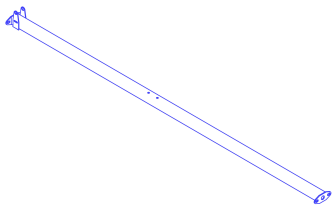

Рис. 14. Опора актуатора

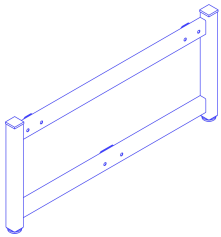

Рис. 15. Опора поперечная

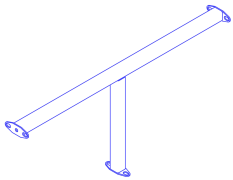

Рис. 16. Связь

Выровняйте основание, затяните гайки связи, затем гайки крепления опоры актуатора и в последнюю очередь гайки крепления опор продольных.

Затем установите актуатор, закрепив его к опоре актуатора (рис.17) и к передней опоре (рис.18)

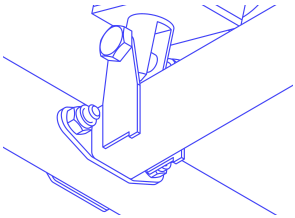

Рис. 17. Закрепление актуатора нижнее

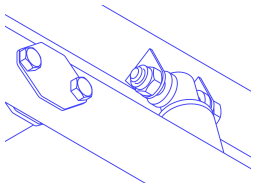

Рис. 18. Закрепление актуатора верхнее

Стол в собранном виде должен выглядеть так, как показано на рисунке (рис.19).

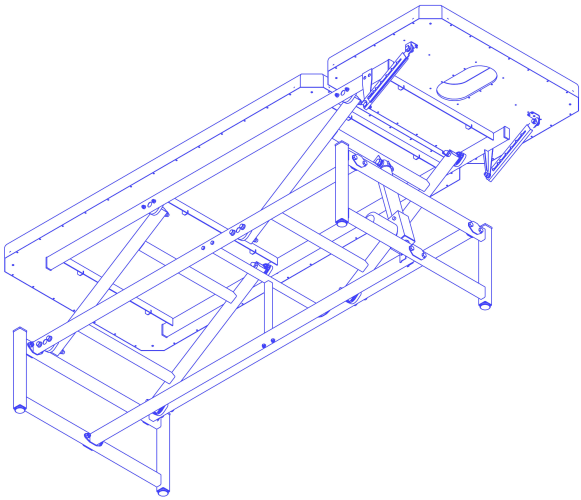

Рис. 19. Стол массажный в сборе

6 Эксплуатация и обслуживание

6.1 Допустимые статические нагрузки на массажный стол

Все нагрузки, обозначенные на схеме, являются распределёнными. Нагрузка должна быть равномерно распределена по площади элемента, к которому она приложена. Расчёт максимальной нагрузки на единицу площади производится по формуле:

$P_{\text{макс}} = P/S$, где

$P_{\text{ном}}$ - нагрузка, обозначенная на схеме

S - площадь элемента в м^2, дм^2 или в см^2

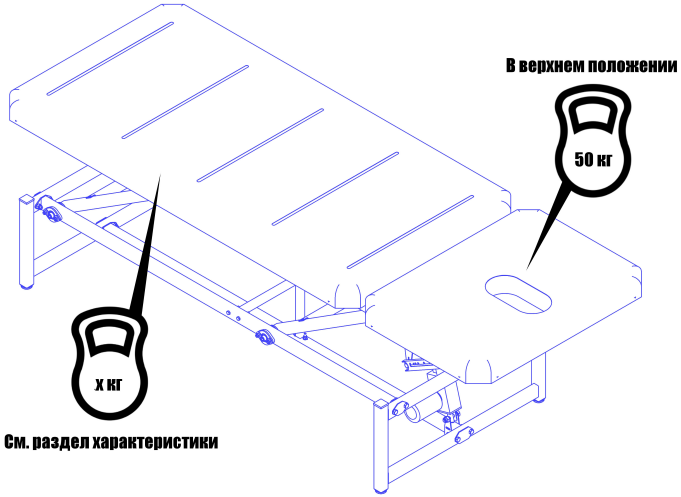

Рис. 20. Схема нагружения стола

6.2 Регулировка высоты ложа

Подключите стол к сети. Включите блок питания, при этом должен загореться красный светодиод. Для того, чтобы отрегулировать высоту ложа, необходимо убедиться, что ничто не мешает свободному перемещению ложа в пространстве. Затем необходимо нажать кнопку перемещения вверх или вниз и удерживать ее до конца процесса регулировки.

6.3 Регулировка угла наклона подголовника

Для того чтобы отрегулировать угол наклона подголовника, необходимо переместить его до щелчка, а затем аккуратно отпустить. Регулировку обеспечивают храповые механизмы, которые гарантированно освобождаются в крайнем верхнем положении.

6.4 Регулировка положения на неровном полу

Для того, чтобы массажный стол занял устойчивое положении, необходимо регулировать подпятники основания. В случае, когда стол поставляется на колёсных опорах регулировку можно осуществить с помощью шайб (Шайба А.10.01.08кп. 016 ГОСТ 11371-78).

6.5 Обслуживание

Любой механизм, простой он или сложный, требует обслуживания. Для того, чтобы массажный стол исправно функционировал мы рекомендуем проводить следующие мероприятия.

1. Все гайки должны быть затянуты. Если появился люфт, подтяните их.

7 Гарантия и сервис

Расчетный срок службы массажного стола составляет: 5 лет

Гарантийный срок: 14 месяцев с момента покупки

Производитель: ООО ТД «ЮКОН»

Телефон сервисного центра в Челябинске: +7 351 270 03 04

Поскольку мы самостоятельно изготавливаем массажные столы, запасные части практически всегда есть в наличии. Наши изделия спроектированы так, что ремонт всегда можно произвести самостоятельно, заменив вышедший из строя элемент, который мы вам вышлем для этого.

Дата продажи: _____